令和6年度　高知県高等学校剣道秋季新人大会
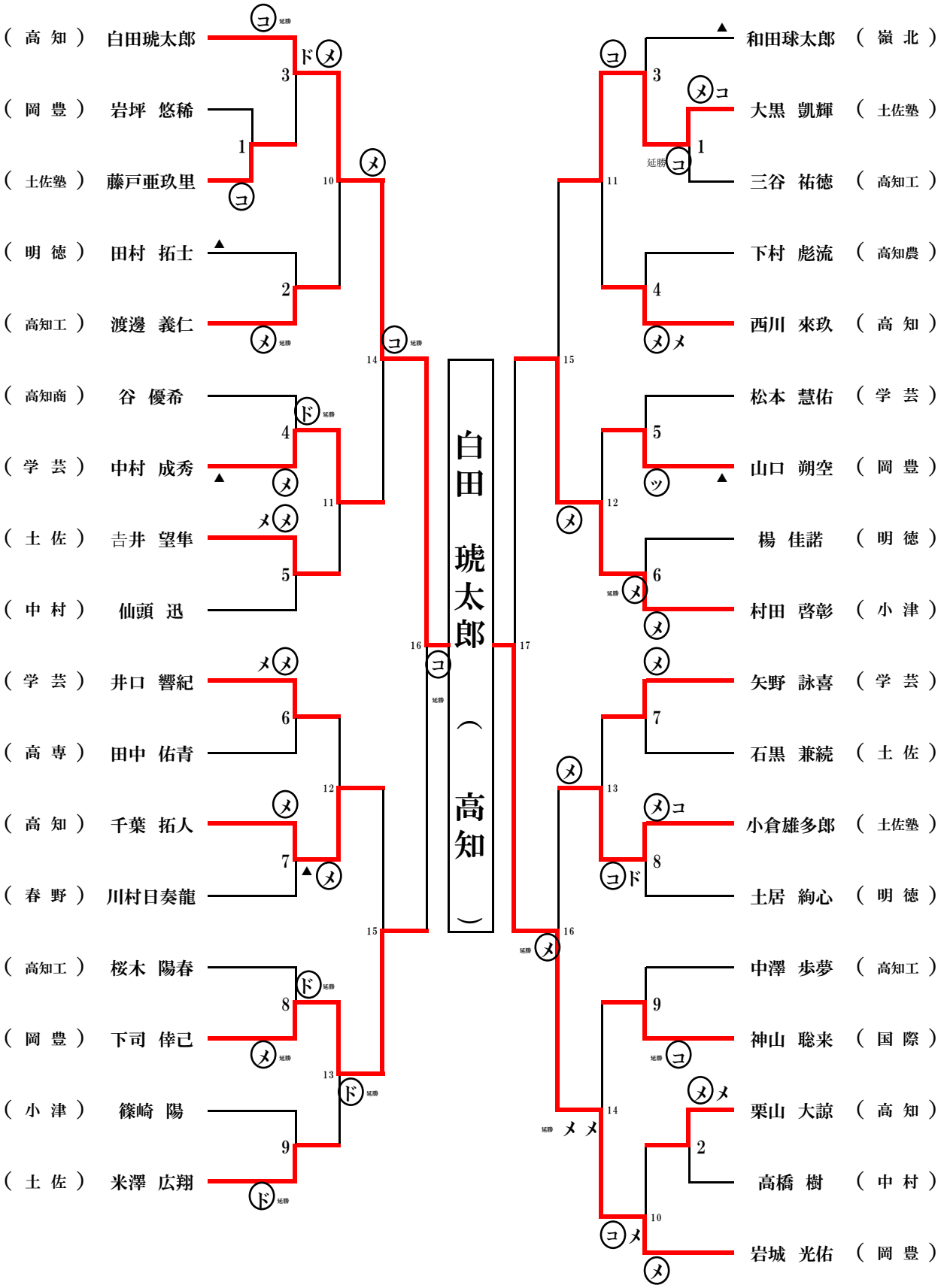
第 一 試合場　　**男子**　　**第 二 試合場**