令和6年度　高知県高等学校剣道夏季剣道形大会
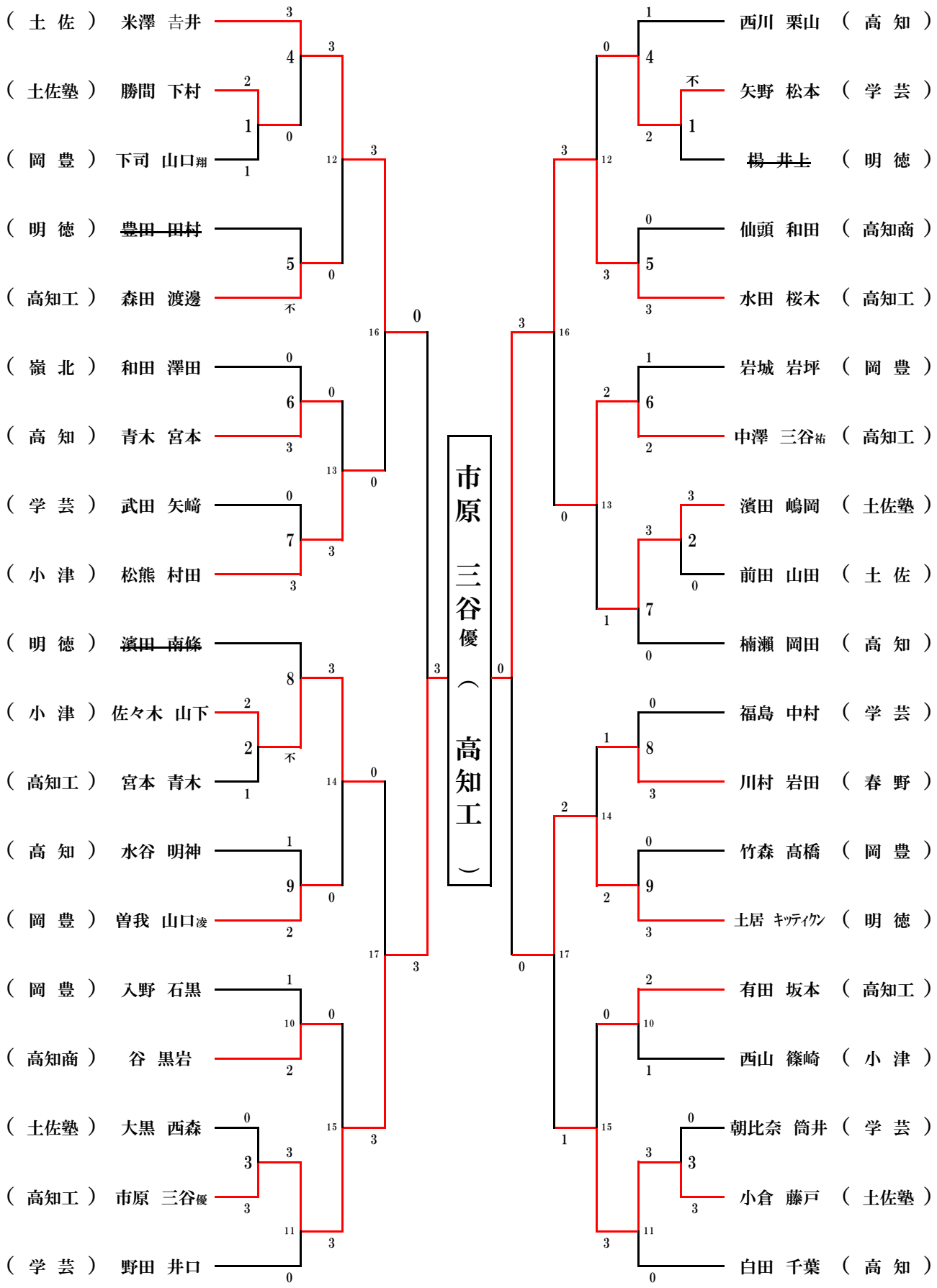
第1試合場　　**男子**　　**第2試合場**